DEHUMIDIFIER**ECO**780CH1

U780CH1

- **GEBRAUCHSANWEISUNG**

- MODE D'EMPLOI
- ISTRUZIONI PER L'USO
- INSTRUCTIONS FOR USE

Gebrauchsanweisung ○ Mode d'emploi ○ Istruzioni per l'uso ○ Instructions for use

U780CH1_BED_DFIE_Rev01_2020-04-14

- **SCHEMATISCHE DARSTELLUNG**

- Représentation schématique
- Diagramma della struttura
- Schematic representation

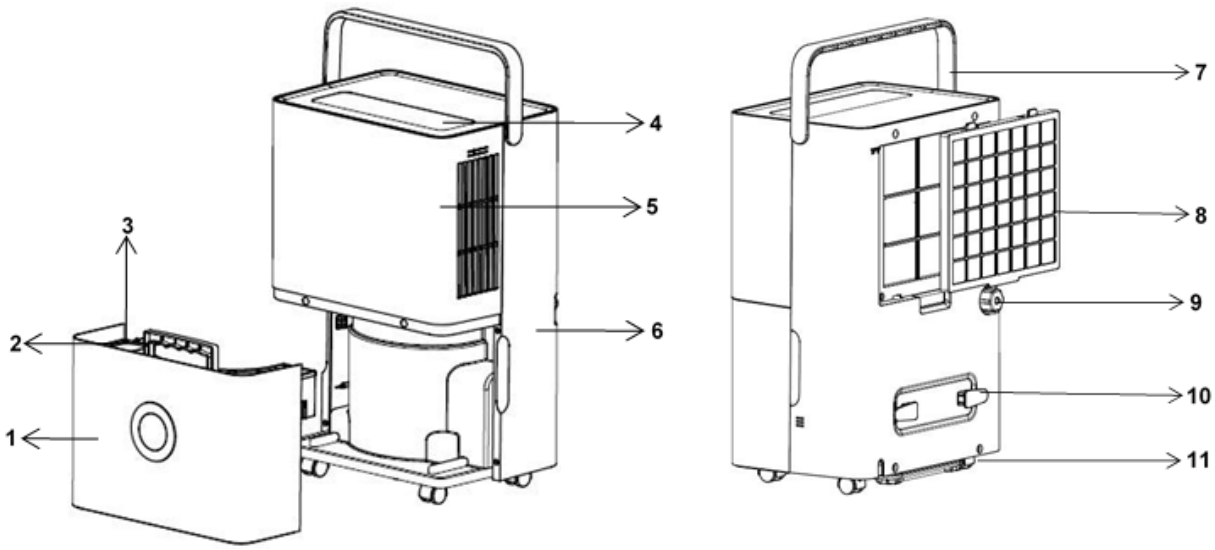

Deutsch		Français		Italiano		English	
1	Wasserbehälter	1	Réservoir d'eau	1	Serbatoio dell'acqua	1.	Water tank
2	Wasserbehältergriff	2	Poignée du réservoir d'eau	2	Impugnatura del serbatoio dell'acqua	2.	Water tank handle
3	Wasserbehälterdeckel	3	Couvercle du réservoir d'eau	3	Coperchio del serbatoio dell'acqua	3.	Water tank cover
4	Bedienfeld	4	Panneau de contrôle	4	Pannello di controllo	4.	Control panel
5	Vordere Abdeckung	5	Panneau avant	5	Pannello anteriore	5.	Front panel
6	Hintere Abdeckung	6	Panneau arrière	6	Pannello posteriore	6.	Back panel
7	Griff	7	Poignée	7	Leva	7.	Handle
8	Filterrahmen	8	Cadre de filtre	8	Telaio del filtro	8.	Filter frame
9	Abfluss	9	Sortie de drainage	9	Foro di scarico	9.	Drain outlet
10	Netzkabelhalterung	10	Colonne de stockage du cordon d'alimentation	10	Colonna per riporre il cavo di alimentazione	10.	Power cord storage column
11	Lenkrolle	11	Roulette	11	Rotellina girevole	11.	Caster

TECHNISCHE DATEN

- Caractéristiques techniques
- Specifiche tecniche
- Technical specifications

220-240 V	Nennspannung Tension nominale Tensione nominale Rated voltage
50 Hz	Nennfrequenz Fréquence nominale Frequenza nominale Rated frequency
600 W	Nenneingangsleistung Puissance d'entrée nominale Potenza nominale Rated input power
30 L	Entfeuchtungsvolumen/24h Capacité de déshumidification/24h Capacità di deumidificazione/24h Dehumidifying capacity/24h
230 m³/h	Luftstrom Flux d'air Portata Air flow
25-30 m³	Anwendungsraum Surface d'utilisation Area di applicazione Application area
4 L	Wasserbehälterkapazität Capacité du réservoir d'eau Capacità del serbatoio dell'acqua Water tank capacity
48 dB	Geräuschpegel Bruit Rumorosità Noise
R290 / 70g	Kältemittel / Menge Réfrigérant / Quantité Refrigerante / Quantità Refrigerant / Quantity

Inhaltsverzeichnis / Table des matières / Indice / Table of contents

Deutsch 7
- Sicherheitshinweise 7

Warnungen 10
- Installation 11
- Bedienfeld 12
- Bedienfunktionen 13

Zeitschaltuhr auf Ausschaltzeit einstellen 13
Zeitschaltuhr auf Einschaltzeit einstellen 13
CONTINUOUS-Modus (Dauermodus) 13
DRYING – Innentrocknungsfunktion des Entfeuchters 14
Kindersicherungsfunktion 14
- Entleerung 14

Verwendung des Wasserbehälters 14
Fortlaufende Entleerung 15
- Wartung 16
- Fragen und Antworten 17
- Fehlerbehebung 18
- Anzeige-Codes 19
- Entsorgung 19

Français 20
- Consignes de sécurité 20

Avertissements 23
- Installation 24
- Panneau de contrôle 25
- Méthodes de fonctionnement 26

Désactiver la minuterie 26
Mettre en marche la minuterie 26
Mode CONTINU 26
Fonction SÉCHAGE du déshumidificateur 27
Fonction sécurité enfant 27
- Drainage 27

Utilisation du réservoir d'eau 27
Drainage continu 28
- Maintenance 29
- FAQ 30
- Dépannage 31
- Codes d'affichage 32
- Élimination 32

Italiano 33
- Istruzioni di sicurezza 33

Avvertenza 36
- Installazione 37
- Pannello di controllo 38
- Metodi operativi 39

Disattivazione del timer 39
Attivazione del timer 39
Modalità CONTINUA 39
Funzione ASCIUGATURA del deumidificatore 40
Funzione Blocco bambini 40
- Scarico 40

Gestione del serbatoio dell'acqua 40
Scarico continuo 41
- Manutenzione 42
- Domande frequenti 43
- Risoluzione dei problemi 44
- Codici visualizzati sul display 45
- Smaltimento 45

English 46
- Safety instructions 46

Warnings 49
- Installation 50
- Control panel 51
- Operating methods 52

Setting the timer to switch off 52

Setting the timer to switch on 52
CONTINUOUS mode 52
DRYING function in the dehumidifier 52
Child lock function 53
- Drainage 53
Use of water tank 53
Continuous drainage 54
- maintenance 55
- FrequentLY ASKED QUESTIONS 56
- Troubleshooting 57
- Display codes 58
- Disposal 58
D / F / I / E 59
- **GARANTIE / GARANTIE / GARANZIA / WARRANTY** 59

Deutsch

- **SICHERHEITSHINWEISE**

Bitte lesen Sie sich die gesamte Anleitung durch, bevor Sie das Gerät in Betrieb nehmen.

- Dieses Gerät darf nur dann von Personen mit eingeschränkten körperlichen, sensorischen oder geistigen Fähigkeiten oder mit fehlender Erfahrung und/oder mangelndem Wissen verwendet werden, wenn sie von Personen beaufsichtigt werden, die für ihre Sicherheit verantwortlich sind, oder wenn sie in die sichere Verwendung des Geräts eingewiesen wurden und somit die damit verbundenen Gefahren genau verstehen.
- Dieses Gerät darf nicht von Kindern benutzt werden; das Gerät und sein Netzkabel müssen von Kindern ferngehalten werden.
- Dieses Gerät ist nur für den Betrieb in Innenräumen vorgesehen und darf nicht für andere Zwecke verwendet werden.
- Die Installation muss den Vorschriften seines Verwendungslandes entsprechen. Bei Zweifeln bezüglich der elektrischen Installation muss diese geprüft und nötigenfalls von einem qualifizierten Elektriker angepasst werden.

- Das Gerät muss an eine ordnungsgemäss installierte und geerdete Steckdose angeschlossen werden.
- Vor dem Einstecken in eine Steckdose muss sichergestellt werden, dass die Netzspannung, mit der auf dem Typenschild des Geräts angegebenen Spannung übereinstimmt.
- Das Gerät darf nicht mit beschädigtem Kabel oder Stecker und nicht nach Gerätestörungen oder Beschädigungen jeglicher Art betrieben werden. Es muss zur Prüfung, Reparatur oder Einstellung an die nächstgelegene autorisierte Kundendienststelle eingeschickt werden.
- Das Gerät muss immer vom Stromnetz getrennt sein, wenn es nicht benutzt wird, wenn es unbeaufsichtigt ist und wenn es zerlegt oder gereinigt wird. Zum Ausstecken muss am Stecker gezogen werden, niemals am Kabel.
- Stellen Sie dieses Gerät nicht in der Nähe von Wärmequellen wie Flammen, Heizgeräten und dergleichen auf.
- Nach der Installation des Geräts muss darauf geachtet werden, dass der Netzstecker fest in die Steckdose eingesteckt und das Netzkabel ordentlich verlegt ist, damit niemand stolpern oder versehentlich den Stecker herausziehen kann.

- Das Gerät muss immer mit eingesetztem Filter betrieben werden. Bei Verwendung des Geräts ohne seinen Filter könnten sich Staub oder Schmutz auf den inneren Teilen des Geräts ablagern und Ausfälle verursachen.
- Unsachgemäßes Vorgehen bei Reparaturen, Auseinander- und Zusammenbau sowie die Verwendung von nicht vom Hersteller empfohlenen oder verkauften Zubehörteilen können Feuer, elektrische Schläge oder Verletzungen verursachen und führen zum Erlöschen der Herstellergarantie.
- Das Gerät darf nicht näher als 50 cm von entzündlichen Stoffen (Alkohol usw.), Wärmequellen oder Druckbehältern (etwa Spraydosen) entfernt aufgestellt werden.
- Verwenden Sie in der Nähe dieses Geräts keine Insektensprays oder andere entzündliche Substanzen.
- Legen Sie keine schweren Gegenstände auf dieses Gerät.
- Kippen Sie das Gerät nicht, verschüttetes Wasser kann das Gerät beschädigen
- Schalten Sie bei Auffälligkeiten (z. B. Brandgeruch) das Gerät aus und ziehen Sie den Netzstecker.
- Bitte neigen Sie dieses Gerät nicht über 45 Grad und stellen Sie es nicht auf den Kopf.

Warnungen

- Dieses Klimagerät nutzt das Kältemittel R290, ein fluoriertes, entflammbares Treibhausgas, das unter das Kyoto-Protokoll fällt und ein Treibhauspotenzial von 3 hat.
- Brandgefahr / Enthält brennbare Stoffe. Bitte beachten Sie bei der Entsorgung des Geräts die örtlichen Vorschriften hinsichtlich des darin enthaltenen Treibgases und Kältemittels.

- Der Kältemittelkreislauf darf nicht beschädigt werden.

- **INSTALLATION**

  - Bitte entleeren Sie den Wasserbehälter, bevor Sie das Gerät einschalten.
  - Bitte halten Sie während des Betriebs Türen und Fenster möglichst geschlossen, um Energie zu sparen.
  - Wenn beim Betrieb dieses Entfeuchters ein hoher Schallpegel auftritt, wird empfohlen, eine Polsterunterlage, dämpfende Gummimatte oder dergleichen unter den Entfeuchter zu legen. Dadurch können Schwingungen und Lärm sowie Druckstellen im Holzboden oder Teppich begrenzt werden.
  - Bei der Installation des Entfeuchters muss ein Freiraum um den Entfeuchter herum eingehalten werden. Der Mindestabstand beträgt nach oben 50 cm und nach vorne, hinten, links und rechts möglichst 20 cm:

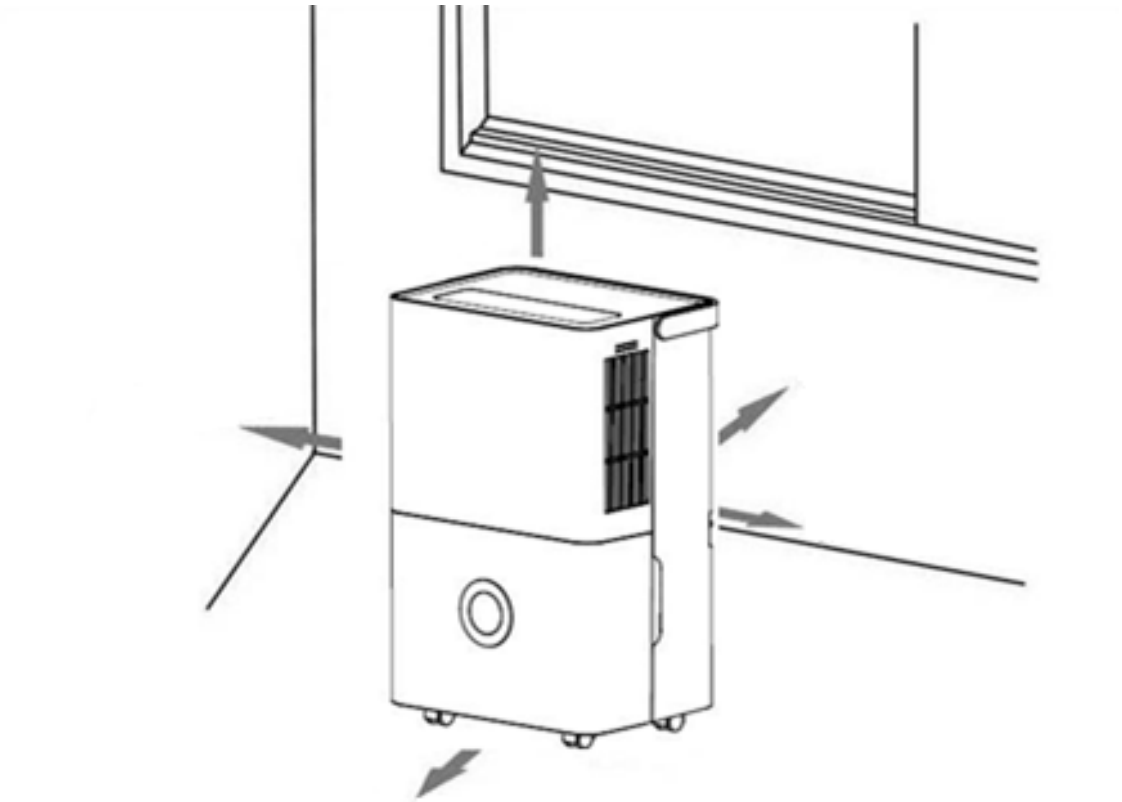

- **BEDIENFELD**

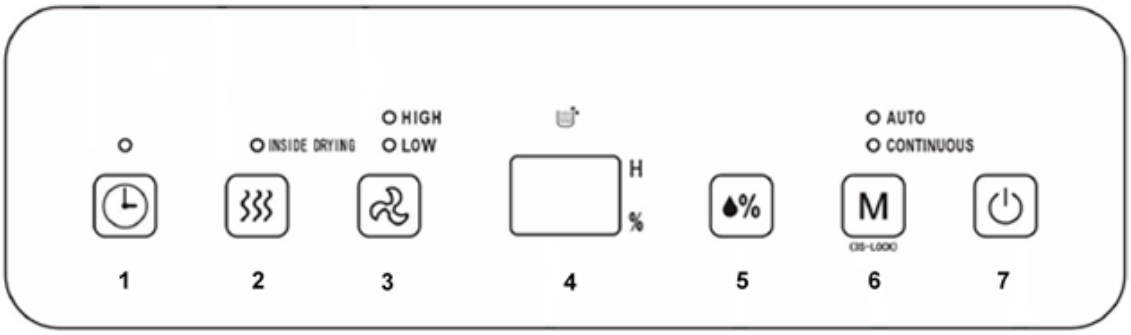

1) Zeitschaltuhr

- Einstellung der 24-Stunden-Zeitschaltuhr. Drücken Sie diese Taste, um die Ein-/Ausschaltzeit des Entfeuchters einzustellen. Der Einstellbereich beträgt 1–24 h, einmal Drücken für eine Stunde. Um die Einstellung der Zeitschaltuhr abzubrechen, drücken Sie die Taste nach Bestätigung der Einstellzeit zweimal hintereinander.

2) Trockentaste

- Drücken Sie diese Taste, um den Vorgang „INNENTROCKNUNG“ im Entfeuchter zu starten. Hierdurch kann feuchtebedingte Schimmelbildung im Inneren des Entfeuchters verhindert werden kann. Der gesamte Trocknungsvorgang dauert etwa eine Stunde. Drücken Sie diese Taste erneut, um die Trocknungsfunktion im Entfeuchter abzubrechen und zum Betriebszustand vor Beginn der Trocknung zurückzukehren.

3) Luftstromgeschwindigkeit

- Im Modus AUTO (Automatik) oder CONTINUOUS (Dauermodus) kann für die Ventilatordrehzahl abwechselnd HIGH (hoch) und LOW (niedrig) gewählt werden.

4) LCD-Anzeige

- In den Modi AUTO (Automatik), CONTINUOUS (Dauermodus) und INSIDE DRYING (Innentrocknung) usw. gibt diese Zahl die Luftfeuchtigkeit im Raum an. Wenn das Gerät im AUTO-Modus ist, gibt diese Zahl die eingestellte Zeit der Zeitschaltuhr ein. „%“ gibt die eingestellte relative Luftfeuchtigkeit an.

5) Einstellung der Luftfeuchtigkeit

- Wenn diese Taste gedrückt wird, werden abwechselnd Luftfeuchtigkeitswerte von 30 %, 35 %, 40 %, 45 %, 50 %, 55 %, 60 %, 65 %, 70 %, 75 % und 80 % angezeigt. Die eingestellte Soll-Luftfeuchtigkeit gilt nur für den AUTO-Modus.

6) Modus

- Drücken Sie beim Start des Geräts oder der Zeitschaltuhr diese Taste, um die Modi AUTO (Automatik), CONTINUOUS (Dauermodus) und INSIDE DRYING (Innentrocknung) usw. zu wählen, wobei jeweils das dem Modus entsprechende Anzeigelämpchen leuchtet. Halten Sie die Modustaste drei Sekunden lang gedrückt, um die Kindersicherung zu aktivieren. Wiederholen Sie dies zur Aufhebung der Kindersicherung.

7) Ein-Aus-Taste

- Drücken Sie diese Taste zum Ein- oder Ausschalten des Entfeuchters.

• BEDIENFUNKTIONEN

Zeitschaltuhr auf Ausschaltzeit einstellen

- Wenn der Entfeuchter in Betrieb ist, drücken Sie die Zeitschaltuhr-Taste, um die Zeit auf 1–24 Stunden einzustellen. Bei einmaligem Drücken der Taste erhöht sich die eingestellte Zeit um eine Stunde; wenn die eingestellte Zeit 24 Stunden überschreitet, fängt der Wert wieder bei einer Stunde an. Sie können die Zeitschaltuhr-Taste auch gedrückt halten, die Zeitanzeige läuft dann zyklisch durch. Nach Ablauf der eingestellten Zeit schaltet sich der Entfeuchter automatisch ab. Wenn Sie die Zeitschaltuhr-Taste nach Abschluss der Einstellung nicht innerhalb von fünf Sekunden drücken, wird die eingestellte Zeit bestätigt. Wenn die Zeitschaltuhr auf eine Ausschaltzeit eingestellt ist, brennt im Normalfall das Anzeigelämpchen über der Zeitschaltuhr-Taste.

Zeitschaltuhr auf Einschaltzeit einstellen

- Wenn sich der Entfeuchter im Bereitschaftsmodus befindet, ist die Vorgehensweise zur Einstellung einer Einschaltzeit mit der Zeitschaltuhr-Taste dieselbe wie beim Einstellen der Ausschaltzeit. Wenn Sie die Zeitschaltuhr-Taste nach Abschluss der Einstellung nicht innerhalb von fünf Sekunden drücken, wird die eingestellte Zeit bestätigt. Wenn die Zeitschaltuhr auf eine Einschaltzeit eingestellt ist, brennt im Normalfall das Anzeigelämpchen über der Zeitschaltuhr-Taste, und die eingestellte Zeit wird auf dem Bedienfeld angezeigt.

AUTO-Modus (Automatik)

- Wählen Sie den AUTO-Entfeuchtungsmodus, wenn die Raumluftfeuchtigkeit über der eingestellten Luftfeuchtigkeit oder bis zu 5 % unter der eingestellten Luftfeuchtigkeit liegt. Der Kompressor startet dann, und der Ventilator läuft mit der eingestellten Drehzahl. Wenn die Raumfeuchtigkeit mehr als 5 % unter der eingestellten Luftfeuchtigkeit liegt, stoppt der Kompressor, aber der Ventilator läuft mit der eingestellten Drehzahl. Der voreingestellte Soll-Feuchtigkeitswert beträgt 50 %.

CONTINUOUS-Modus (Dauermodus)

- Wenn Sie den CONTINUOUS-Entfeuchtungsmodus (Dauermodus) wählen, startet der Kompressor, der Ventilator läuft standardmäßig mit hoher Geschwindigkeit, und die Luftstromgeschwindigkeit kann über die Luftstromgeschwindigkeitstaste reguliert werden – unabhängig von der relativen Luftfeuchtigkeit im Raum.

DRYING – Innentrocknungsfunktion des Entfeuchters

- Drücken Sie die Taste „Inside Drying“ (Innentrocknung), um die Trocknung des Entfeuchterinneren zu starten; der gesamte Trocknungsvorgang dauert etwa eine Stunde:
  Der Entfeuchter startet mit HIGH (hoher Luftstromgeschwindigkeit) und gibt dreißig Minuten lang fortlaufend Luft ab, dann wechselt er für zwanzig Minuten auf LOW (niedrige Luftstromgeschwindigkeit).
- Beendigung der Innentrocknung:
  Drücken Sie die Taste erneut, um die Innentrocknung im Entfeuchter abzubrechen und in den Betriebszustand vor Beginn der Trocknung zurückzukehren.
  Drücken Sie auf „Power“ (die Einschalttaste), um die Trocknung im Entfeuchter zu beenden und in den Bereitschaftsmodus zurückzukehren.

Kindersicherungsfunktion

- Halten Sie „Mode“ (die Modustaste) drei Sekunden lang gedrückt, um die Kindersicherungsfunktion zu aktivieren oder zu deaktivieren. Alle Tasten auf dem Bedienfeld werden nach Aktivierung der Kindersicherungsfunktion stillgelegt.

• ENTLEERUNG

Verwendung des Wasserbehälters

- Wenn der Wasserbehälter mit Wasser gefüllt ist, blinkt das Symbol „Behälter voll“ auf der LCD-Anzeige, der Kompressor und der Ventilator hören auf zu laufen und ein **SUMMTON** ertönt zur Erinnerung für den Benutzer zehnmal, bis das Wasser entleert wird.
  - Greifen Sie mit beiden Händen in die Vertiefungen an den Seiten der hinteren Abdeckung, nehmen Sie den Wasserbehälter vorsichtig heraus, drehen Sie den Wasserbehältergriff nach oben, nehmen Sie den Wasserbehälterdeckel ab und gießen Sie das Wasser aus.
  - Schließen Sie den Behälterdeckel, drehen Sie den Wasserbehältergriff nach unten und setzen Sie dann den Wasserbehälter vorsichtig wieder an die richtige Stelle, sodass der Entfeuchter neu starten kann.

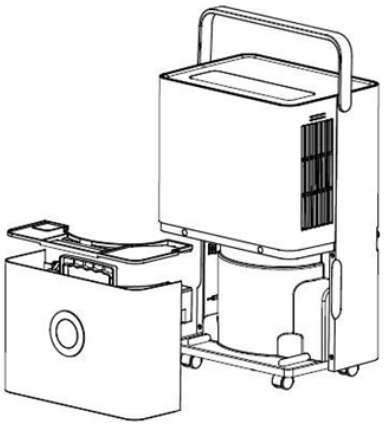

- Achtung: Entleeren Sie den Wasserbehälter bitte, wenn er mit Wasser gefüllt ist. Bevor Sie den Wasserbehälter in den Entfeuchter einsetzen, prüfen Sie bitte, ob sich der Schwimmer leicht drehen lässt, und schieben Sie ihn dann mit beiden Händen an seine Stelle.

Fortlaufende Entleerung

- Um sich häufiges Entleeren des Wasserbehälters zu ersparen, können Sie an der Rückseite dieses Entfeuchters einen Abflussschlauch mit einem Durchmesser von 9 mm anschließen.
  - Schrauben Sie den Deckel vom Abfluss an der Geräterückseite ab und ziehen Sie den Wasserstopfen heraus.
  - Schließen Sie den 9,0-mm-Abflussschlauch an den Abfluss an.

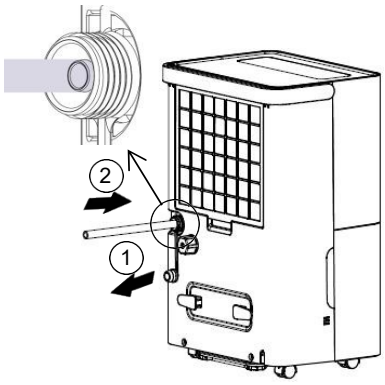

- Achtung: Der externe Wasserschlauch darf nicht zu lang sein (die empfohlene Länge beträgt höchstens 0,6 Meter). Das Endes des Wasserschlauchs muss mindestens 10 cm unter dem Wasserabfluss liegen. Der Abflussschlauch muss glatt und knickfrei bleiben, sonst kann das Wasser nicht ungehindert ablaufen.

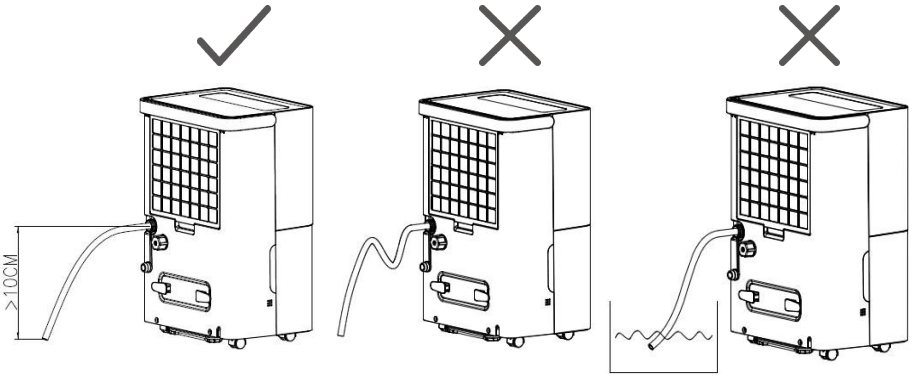

- **WARTUNG**

  - Bitte trennen Sie das Gerät vor Wartungs- oder Reparaturarbeiten von der Stromversorgung, um elektrische Schläge zu vermeiden.
  - Wenn der Entfeuchter längere Zeit nicht benutzt wird, trennen Sie ihn bitte von der Stromversorgung.

Reinigung des Gehäuses

  - Wischen Sie die Oberfläche des Entfeuchters schonend mit einem feuchten Tuch ab, und verwenden Sie kein Reinigungs- oder Scheuermittel, wenn die Kunststoffoberfläche beschädigt ist.

Reinigung des Wasserbehälters

  - Bitte reinigen Sie den Wasserbehälter und seine Abdeckung regelmäßig mit einem weichen, in kaltes oder warmes Wasser getauchten Tuch, um Schimmelbildung im Inneren des Entfeuchters zu vermeiden.

Reinigung des Filters

  - Reinigen Sie den Filter und den Rahmen mindestens einmal alle zwei Wochen nur mit kaltem oder warmem Wasser, verwenden Sie keine chemischen Lösungsmittel und kein heißes Wasser.

• FRAGEN UND ANTWORTEN

- **Warum sammelt sich im Winter weniger Wasser im Wasserbehälter?**
  - Im Winter ist die Temperatur niedrig und die Luft trocken. Im Vergleich zum Sommer kann der Entfeuchter der Luft wesentlich weniger Wasser entziehen – dies ist kein Fehler.

- **Warum läuft der Entfeuchter nicht an oder bleibt plötzlich stehen?**
  - Der Entfeuchter ist möglicherweise mit Wasser gefüllt oder der Wasserbehälter ist nicht richtig installiert. Entleeren Sie den Wasserbehälter und installieren Sie den Wasserbehälter wieder ordnungsgemäß.
  - Wenn sich der Entfeuchter im „Entfeuchtungsmodus“ befindet, die Umgebungstemperatur jedoch zu niedrig oder zu hoch ist. Bei Umgebungstemperaturen unter 5 °C und über 32 °C kann das Gerät keine Entfeuchtung durchführen.
  - Die Umgebungstemperatur für den Betrieb des Entfeuchters muss zwischen 5 °C und 32 °C und die relative Luftfeuchtigkeit zwischen 30 % und 80 % liegen. Die optimale Betriebstemperatur ist 16 °C bis 32 °C.

- **Warum wird heiße Luft aus dem Luftversorgungsauslass ausgeblasen?**
  - Dieser Entfeuchter saugt die Raumluft an, das Entfeuchtungsaggregat kühlt die Luft ab, die Temperatur sinkt unter den Kondensationspunkt, die Luft kondensiert zu Wassertropfen, die schließlich in den Wasserbehälter fallen, und die entfeuchtete Luft wird in der Wärmerückgewinnungseinheit wieder erwärmt. Dies senkt den Energieverbrauch und beschleunigt die Entfeuchtung. Das Ausblasen heißer Luft ist also kein Fehler.

• FEHLERBEHEBUNG

Problem	Gründe	Lösungen
Der Entfeuchter läuft nicht	Ist der Stecker nicht eingesteckt?	Stecken Sie den Netzstecker in eine Steckdose.
	Ist der Wasserbehälter mit Wasser gefüllt? Steht der Wasserbehälter nicht in der richtigen Position?	Entleeren Sie das Wasser aus dem Wasserbehälter und installieren Sie den Wasserbehälter dann wieder ordnungsgemäß.
	Die Umgebungstemperatur ist unter 5 °C oder über 32 °C.	Normale Erscheinung
Die Entfeuchtungsfunktion ist nicht wirksam	Ist die Raumtemperatur oder die Luftfeuchtigkeit zu niedrig?	In der trockenen, kalten Jahreszeit nimmt die Wirksamkeit der Entfeuchtungsfunktion ab.
	Sind der Luftauslass und/oder -einlass blockiert?	Entfernen Sie die Gegenstände, die den Luftauslass oder -einlass blockieren.
Es wird keine Luft ausgeblasen	Ist das Luftfilternetz verstopft?	Reinigen Sie das Luftfilternetz wie oben beschrieben.
Auffälliges Geräusch während des Betriebs	Ist der Entfeuchter falsch aufgestellt, sodass er schief steht oder instabil ist?	Bitte stellen Sie den Entfeuchter an einem stabilen Ort auf.
	Ist das Luftfilternetz verstopft?	Reinigen Sie das Luftfilternetz wie oben beschrieben.
	Ist ein „kicherndes“ Geräusch zu hören?	Es ist das Fließgeräusch des Kältemittels, eine normale Erscheinung.
Wasseraustritte	Die Verbindung des Abflussschlauchs ist lose.	Befestigen Sie den Abflussschlauch.
	Das Abflusssystem ist blockiert.	Entfernen Sie die blockierenden Gegenstände und sorgen Sie für einen geraden Verlauf des Wasserschlauchs.

Vereisung	Die Umgebungstemperatur ist niedrig, und das Gerät wartet auf den Abtaumodus.	Es ist eine normale Erscheinung, und der Entfeuchter besitzt eine automatische Abtaufunktion.

• ANZEIGE-CODES

FL	Der Wasserbehälter ist voll
E1	Der Spulensensor erkennt eine Auffälligkeit
E2	Der Raumtemperatursensor erkennt eine Auffälligkeit
P1	Das Gerät befindet sich im Abtaumodus, normal
CL	Die Einheit befindet sich im Innentrocknungsmodus, normal
LC	Die Kindersicherungsfunktion wird wirksam

• ENTSORGUNG

- Bringen Sie das Gerät zur ordnungsgemäßen Entsorgung zu einem Händler, einem Kundendienstberater oder zur Rotel AG zurück.
- Die EU-Richtlinie 2012/19/EG über Elektro- und Elektronik-Altgeräte (WEEE) legt fest, dass Haushaltsgeräte nicht zusammen mit dem normalen Hausmüll entsorgt werden dürfen. Altgeräte müssen separat entsorgt werden, um eine wirtschaftliche Wiederverwendung und das Recycling der im Gerät enthaltenen Materialien zu ermöglichen und gleichzeitig eine mögliche Beeinträchtigung der öffentlichen Gesundheit und der Umwelt zu vermeiden. Alle Produkte sind mit dem Symbol der durchgestrichenen Abfalltonne auf Rädern versehen. Dieses weist die Eigentümer des Produkts darauf hin, dass es separat gesammelt werden muss. Weitere Auskünfte zur ordnungsgemäßen Entsorgung von Haushaltsgeräten erhalten Eigentümer bei den örtlichen Behörden oder dem jeweiligen Händler.

Dieses Gerät entspricht den folgenden EU-Richtlinien:

CE

2014/35/EU (Niederspannungsrichtlinie)
2014/30/EU (Richtlinie über die elektromagnetische Verträglichkeit)

- **CONSIGNES DE SÉCURITÉ**

Veuillez lire toutes les instructions avant d'utiliser l'appareil.

- Cet appareil peut être utilisé par des personnes avec des capacités physiques, sensorielles ou mentales réduites ou un manque d'expérience et/ou de connaissances seulement si elles sont supervisées par des personnes garantes de leur sécurité ou si elles ont reçu des instructions adaptées concernant la façon d'utiliser l'appareil en toute sécurité et si elles comprennent pleinement les dangers encourus.
- Cet appareil ne doit pas être utilisé par des enfants ; l'appareil et son cordon d'alimentation doivent être tenus hors de portée des enfants.
- Cet appareil a été conçu uniquement pour fonctionner à l'intérieur et ne doit pas être utilisé à d'autres fins.
- L'installation doit respecter la réglementation du pays où l'appareil est utilisé. En cas de doute concernant l'installation électrique, celle-ci doit être vérifiée et le cas échéant adaptée par un électricien qualifié.

- L'appareil doit être branché sur une prise de courant correctement installée et mise à la terre.
- Avant de le brancher à une prise de courant, assurez-vous que la tension du secteur correspond à la tension indiquée sur la plaque signalétique de l'appareil.
- N'utilisez jamais l'appareil avec un cordon d'alimentation endommagé ou une prise défectueuse ou après que l'appareil ait présenté un dysfonctionnement ou ait été endommagé de quelque manière que ce soit. Apportez l'appareil au centre de maintenance habilité le plus proche pour qu'il soit examiné, réparé ou réglé.
- Débranchez l'appareil du secteur lorsqu'il n'est pas utilisé ou lorsqu'il est laissé sans surveillance, et avant de le démonter ou de le nettoyer. Débranchez-le en saisissant la prise et jamais en tirant le fil.
- N'installez pas cet appareil à proximité de sources de chaleur (flamme ou radiateurs, etc.).
- Après l'installation de l'appareil, vérifiez que la fiche d'alimentation est correctement insérée dans la prise de courant et que le cordon d'alimentation est correctement disposé, afin que personne ne trébuche ou ne débranche la fiche.

- Utilisez toujours l’appareil avec le filtre monté. Utiliser l'appareil sans son filtre peut causer une accumulation excessive de poussière ou de déchets sur les parties internes de l'appareil pouvant provoquer d'éventuels dysfonctionnements par la suite.
- Les essais de réparations, d’assemblage ou de réassemblage incorrects, l’utilisation d’un accessoire non recommandé ni vendu par le fabricant peut causer un départ de flammes, un choc électrique ou une blessure et annulent la garantie du fabricant.
- N’installez pas l’appareil à moins de 50 cm de substances inflammables (alcool, etc.), de sources de chaleur ou de récipients sous pression (par exemple, des bombes aérosol).
- N’utilisez pas de spray insecticide ou d'autres substances inflammables à proximité de cet appareil.
- Ne posez pas d'objets lourds sur l’appareil.
- N’inclinez pas l’appareil, l'eau renversée peut l’endommager.
- En cas d'anomalie (telle qu'une odeur de brûlé), éteignez l'appareil et débranchez le cordon d'alimentation.
- N’inclinez pas cet appareil à plus de 45° et ne le positionnez pas à l'envers.

Avertissements

- Ce climatiseur fonctionne avec le réfrigérant R290, qui est un gaz à effet de serre inflammable fluoré agrée par le protocole de Kyoto, avec un potentiel de réchauffement global (PRG) de 3.
- Risque d'incendie/matériaux inflammables utilisés. Veuillez vous conformer aux réglementations locales pour l'élimination de l'appareil notamment concernant son gaz de soufflage inflammable et son réfrigérant.

- Le circuit de refroidissement ne doit pas être endommagé.

- **INSTALLATION**

  - Drainez le réservoir d'eau avant de faire fonctionner l’appareil.
  - Quand l’appareil fonctionne, gardez les portes et les fenêtres fermées autant que possible afin d'économiser les ressources énergétiques.
  - Lorsque le fonctionnement de ce déshumidificateur est très bruyant :
    vous pouvez placer des tampons ou des feuilles de caoutchouc amortissantes sous ce déshumidificateur, afin de réduire les vibrations et le bruit, ainsi que l'affaissement du plancher en bois ou de la moquette.
  - Gardez un certain espace autour du déshumidificateur lorsque vous l’installez. La distance minimale au-dessus est de 50 cm, et la distance minimale avant/arrière ainsi que gauche/droite est de 20 cm.

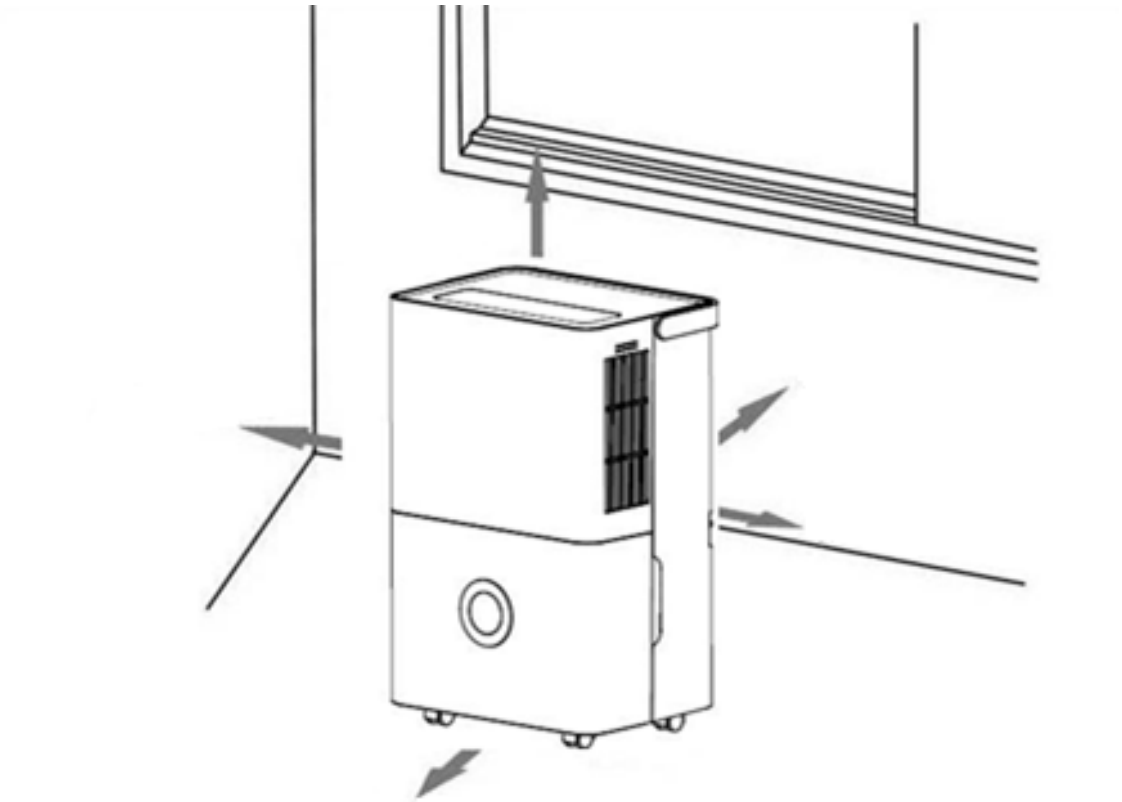

- **PANNEAU DE CONTRÔLE**

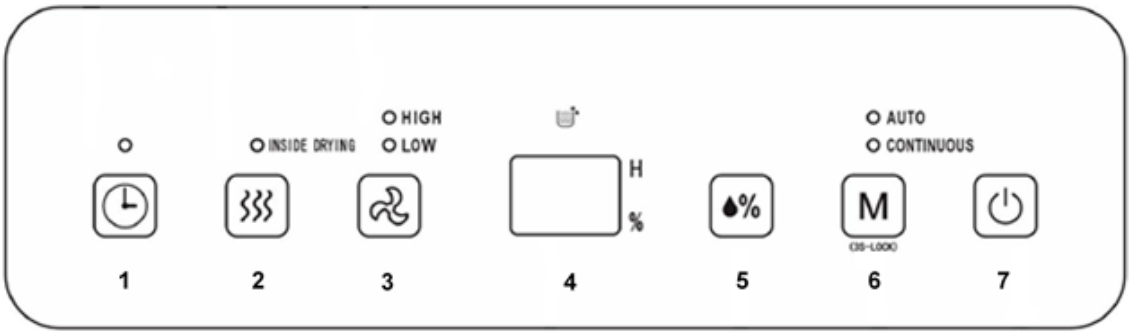

1) Minuterie

- Réglage de la minuterie 24h : appuyez sur cette touche pour régler l'heure de mise en marche et d'arrêt du déshumidificateur, la plage de réglage est de 1-24h, chaque pression sur la touche change une heure. Pour annuler le réglage de la minuterie, appuyez deux fois de suite après avoir confirmé l'heure de réglage.

2) Touche de séchage

- Appuyez sur cette touche afin de lancer la procédure de SÉCHAGE INTÉRIEUR dans le déshumidificateur pour éliminer l'humidité et ainsi prévenir la formation de moisissures à l'intérieur du déshumidificateur. L'ensemble du processus de séchage dure environ 1 heure. Appuyez à nouveau sur cette touche pour annuler la fonction de séchage dans le déshumidificateur et revenir à l'état sélectionné avant le séchage.

3) Vitesse de l'air

- En mode AUTO ou CONTINU, les vitesses du ventilateur RAPIDE et LENT peuvent être sélectionnées de manière cyclique.

4) Écran LCD

- En mode AUTO, CONTINU ou SÉCHAGE INTÉRIEUR, etc., ce chiffre indique l'humidité de la pièce. Lorsque l'appareil est réglé en mode AUTO, ce chiffre indique l'humidité choisie et affiche l'heure réglée sur la minuterie, le % représente le pourcentage d'humidité.

5) Réglage de l'humidité

- Une fois cette touche actionnée, l'humidité est affichée de façon cyclique dans la plage de 30 %-35 %-40 %-45 %-50 %-55 %-60 %-65 %-70 %-75 %-80 %, le réglage de l'humidité n'est disponible qu'en mode AUTO.

6) Mode

- Lors du démarrage de l'appareil ou du démarrage de la minuterie, appuyez sur cette touche pour sélectionner les modes AUTO, CONTINU et SÉCHAGE INTÉRIEUR, etc. Le voyant correspondant au mode sélectionné s'allume. Appuyez sur le bouton Mode pendant 3 secondes pour activer la sécurité enfant. Répétez le processus pour désactiver la sécurité enfant.

7) Touche on/off

- Appuyez sur cette touche pour mettre en marche ou éteindre le déshumidificateur.

- **MÉTHODES DE FONCTIONNEMENT**

Désactiver la minuterie

- Lorsque le déshumidificateur est en cours de fonctionnement, appuyez sur la touche minuterie pour régler l'heure de 1h à 24h : l'heure réglée augmente de 1h à chaque pression. Lorsque l'heure va au-delà de 24h, le chiffre revient à 1. La touche minuterie peut également être maintenue appuyée, l'heure augmente et change de façon cyclique : une fois l'heure réglée écoulée, le déshumidificateur s'éteint automatiquement. Une fois le réglage terminé, si la touche minuterie n'est pas appuyée dans les 5 secondes suivantes, l'heure réglée est confirmée. Lorsque le statut de la minuterie indique qu'elle est désactivée, le voyant de la touche minuterie est normalement allumé.

Mettre en marche la minuterie

- Lorsque le déshumidificateur est en état de veille, la méthode de réglage de l'heure via la touche minuterie est la même que celle pour désactiver la minuterie. Une fois le réglage terminé, si la touche minuterie n'est pas appuyée dans les 5 secondes suivantes, l'heure réglée est confirmée. Lorsque le statut de la minuterie indique qu'elle est activée, le voyant de la touche minuterie est normalement allumé, et l'heure réglée est affichée sur le panneau de contrôle.

Mode AUTO

- Sélectionnez la déshumidification AUTO, si l'humidité de la pièce est supérieure à l'humidité réglée ou se situe entre +5% ou -5% de l'humidité réglée ; le compresseur démarrera et le ventilateur fonctionnera à la vitesse réglée. Si l'humidité ambiante est inférieure de -5% à l'humidité réglée, le compresseur s'arrête mais le ventilateur fonctionne à la vitesse réglée. La valeur d'humidité réglée par défaut est de 50 %.

Mode CONTINU

- Quelle que soit l'humidité relative de la pièce, en sélectionnant le mode CONTINU de déshumidification, le compresseur se met en marche, le ventilateur fonctionne à grande vitesse par défaut et la vitesse de l'air peut être régulée via la touche de vitesse de l'air.

Fonction SÉCHAGE du déshumidificateur

- Appuyez sur la touche de séchage intérieur pour commencer le séchage dans le déshumidificateur, l'ensemble de la procédure de séchage dure environ 1h :
  le déshumidificateur démarre à une vitesse RAPIDE et libère l'air en continu pendant 30 minutes, puis passe en mode LENT pendant 20 minutes.
- Comment arrêter cette fonction :
  appuyez à nouveau sur cette touche pour annuler la fonction de séchage dans le déshumidificateur et revenir à l'état de marche sélectionné avant le séchage.
  Appuyez sur la touche Marche pour arrêter le séchage dans le déshumidificateur et revenir à l'état de veille.

Fonction sécurité enfant

- Appuyez et maintenez la touche Mode pendant 3 secondes pour activer ou désactiver la sécurité enfant. (Toutes les touches du panneau de commande sont désactivées après l'activation de la sécurité enfant)

• DRAINAGE

Utilisation du réservoir d'eau

- Lorsque le réservoir d'eau est plein, l'icône de remplissage sur l'écran LCD clignote (le compresseur et le ventilateur s'arrêtent), le **BUZZER** retentit 10 fois pour rappeler à l'utilisateur de drainer l'eau.
  - Placez les deux mains respectivement de chaque côté du couvercle arrière de la dépression, retirez délicatement le réservoir d'eau, tournez la poignée du réservoir d'eau vers le haut, retirez le couvercle du réservoir d'eau et videz l'eau.
  - Fermez le couvercle du réservoir, tournez la poignée du réservoir d'eau vers le bas, puis replacez correctement le réservoir d'eau pour redémarrer le déshumidificateur.

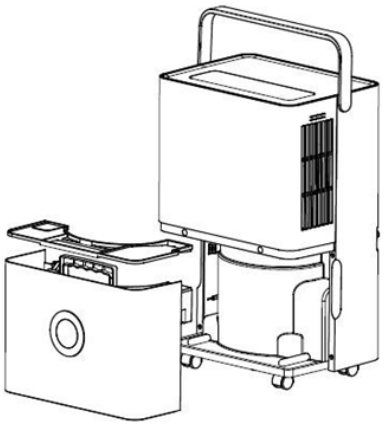

- Attention : lorsque le réservoir d'eau est plein, veuillez le vider. Avant d'insérer le réservoir d'eau dans le déshumidificateur, veuillez vérifier si le flotteur tourne aisément, puis positionnez-le en poussant avec les deux mains.

Drainage continu

- Si vous ne souhaitez pas constamment évacuer l'eau du réservoir, vous pouvez raccorder une conduite d'évacuation (de 9 mm de diamètre) à l'arrière de ce déshumidificateur.
  - Repérez la sortie d'évacuation à l'arrière, dévissez le couvercle de l'évacuation et retirez l'arrivée d'eau.
  - Raccordez la conduite d'évacuation de 9,0 mm à la sortie de l'évacuation.

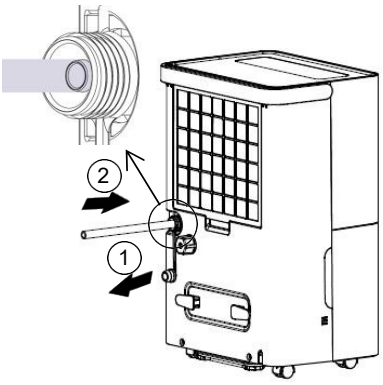

- Attention : la conduite d'eau extérieure ne doit pas être trop longue (la longueur recommandée est inférieure à 0,6 mètre). La hauteur de l'extrémité de la conduite d'eau doit être inférieure de plus de 10 cm à la hauteur de la sortie d'eau. La conduite d'eau doit être droite, sinon l'eau ne peut pas être évacuée correctement.

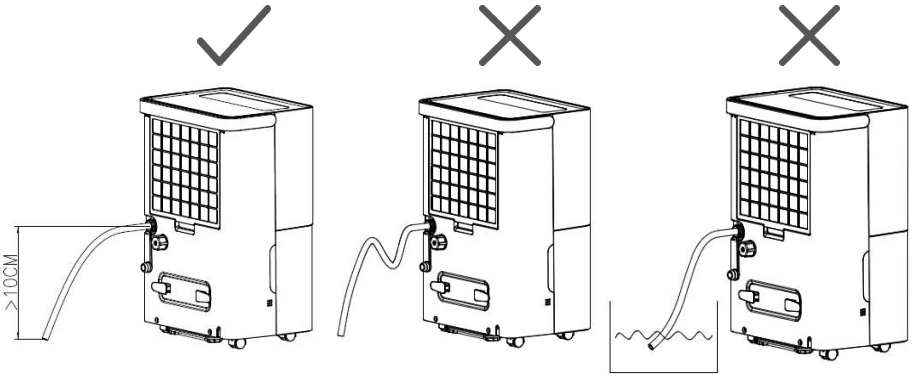

- **MAINTENANCE**

  - Veuillez débrancher l'alimentation électrique avant toute maintenance ou toute réparation afin d'éviter tout choc électrique.
  - Si le déshumidificateur n'est pas utilisé pendant une longue période, veuillez débrancher l'alimentation électrique.

Nettoyage du boîtier

  - Essuyez en douceur la surface du déshumidificateur avec un chiffon humide, et n'utilisez pas de détergent ou d'abrasif si la surface en plastique est endommagée.

Nettoyage du réservoir d'eau

  - Veuillez régulièrement nettoyer le réservoir d'eau et son couvercle à l'aide d'un chiffon doux trempé dans de l'eau froide ou chaude pour prévenir la formation de moisissures à l'intérieur du déshumidificateur.

Nettoyage du filtre

  - Nettoyez le filtre et le cadre au moins une fois toutes les deux semaines simplement avec de l'eau froide ou chaude, n'utilisez pas de solvants chimiques ni d'eau brûlante ou trop chaude.

- **FAQ**

  - **Pourquoi y a-t-il moins d'eau stockée dans le réservoir du déshumidificateur en hiver ?**
    - En hiver, la température est basse et l'air est sec. La capacité de déshumidification diminue considérablement en hiver par rapport à l'été, il ne s'agit pas d'un dysfonctionnement.

  - **Pourquoi le déshumidificateur ne fonctionne-t-il pas ou s'arrête-t-il soudainement ?**
    - Cela peut arriver quand le déshumidificateur est rempli d'eau ou que le réservoir d'eau n'est pas installé correctement, videz l'eau du réservoir d'eau ou réinstallez-le correctement.
    - Ou encore quand le déshumidificateur est en « mode déshumidification », alors que la température ambiante est trop basse ou trop élevée (la déshumidification ne peut pas être effectuée lorsque la température ambiante est ＜ 5℃ ou ＞32℃).
    - La température ambiante nécessaire au fonctionnement du déshumidificateur fonctionne se situe entre 5 et 32 ℃, et l'humidité relative entre 30-80%. La température optimale d'utilisation se situe entre 16 et 32℃;

  - **Pourquoi la sortie d'alimentation en air évacue-t-elle de l'air chaud ?**
    - Ce déshumidificateur extrait l'air de la pièce, et l'unité de déshumidification refroidit l'air, la température diminue en dessous du point de condensation, l'air se condense en gouttes d'eau, qui tombent dans un réservoir d'eau, et l'air déshumidifié est chauffé par l'unité de retour de température. Cela peut réduire la consommation d'énergie et aussi accélérer la déshumidification, donc l'air chaud est évacué, il ne s'agit pas d'un dysfonctionnement.

- **DÉPANNAGE**

Problème	Causes	Solutions
Le déshumidificateur ne fonctionne pas	Est-ce que la fiche est déconnectée ?	Branchez la fiche dans la prise murale.
	Le réservoir d'eau est-il plein ? (le réservoir d'eau est plein ou mal positionné)	Drainez l'eau du réservoir d'eau, puis réinstallez le réservoir d'eau.
	La température ambiante est inférieure à 5°Cou supérieure à 32°C.	Phénomène normal
La fonction de déshumidification n'est pas efficace	La température ou l'humidité de la pièce est-elle trop basse ?	Quand le temps est sec, la capacité de déshumidification diminue.
	La sortie et l'entrée d'air sont-elles bouchées ?	Nettoyez-les en retirant les particules responsables de l'obstruction.
L'air n'est pas évacué	Le filet du filtre à air est-il bouché ?	Nettoyez le filet du filtre à air en suivant la méthode ci-dessus.
Le fonctionnement s'accompagne d'un bruit anormal	Le déshumidificateur est-il mal placé, incliné ou instable ?	Veuillez placer le déshumidificateur sur une surface stable.
	Le filet du filtre à air est-il bouché ?	Nettoyez le filet du filtre à air en suivant la méthode ci-dessus.
	Est-ce qu'on entend un « glousse-ment » ?	C'est le réfrigérant qui s'écoule, ce qui est un phénomène normal.
Fuites d'eau	Le raccordement de la conduite d'évacuation se relâche.	Fixez la conduite d'évacuation.
	Le système de drainage est bloqué.	Retirez les obstacles et tendez la conduite d'eau.

Formation de givre	La température ambiante est basse, et l'appareil attend un dégivrage.	Il s'agit d'un phénomène normal et le déshumidificateur possède une fonction de dégivrage automatique.

• CODES D'AFFICHAGE

FL	Le réservoir d'eau est plein
E1	Le capteur à bobine détecte une anomalie
E2	Le capteur de température ambiante détecte une anomalie
P1	L'appareil est en état de dégivrage, normal
CL	L'appareil est à l'état de séchage interne, normal
LC	La sécurité enfant est activée

• ÉLIMINATION

- Pour une élimination dans les règles de l'art, veuillez remettre l'appareil à un revendeur, un responsable du service après-vente ou Rotel SA.
- La Directive européenne 2012/19/CE relative aux déchets d'équipements électriques et électroniques (DEEE), les appareils électroménagers ne doivent pas être éliminés avec les déchets domestiques urbains normaux. Les appareils hors d'usage doivent être collectés séparément pour optimiser le coût de réutilisation et de recyclage des matériaux contenus dans la machine tout en évitant les risques potentiels pour la santé publique et l'environnement. Le symbole de poubelle barrée figure sur tous les produits pour rappeler à leur propriétaire leurs obligations de tri sélectif des déchets. Pour de plus amples informations sur la mise au rebut correcte des appareils électroménagers, les consommateurs sont invités à contacter les autorités locales ou les vendeurs d'électroménagers.

Cet appareil est conforme aux directives européennes suivantes :

CE **2014/35/UE (Équipement basse tension)**
2014/30/UE (Compatibilité électromagnétique)

Italiano

- **ISTRUZIONI DI SICUREZZA**

Prima di utilizzare il prodotto, leggere tutte le istruzioni.

- Questo apparecchio può essere utilizzato da persone con capacità fisiche, sensoriali o mentali limitate e da persone prive di esperienza e/o competenze, se l'utilizzo avviene sotto il controllo di una persona responsabile della loro sicurezza o se hanno ricevuto istruzioni sull'utilizzo sicuro dell'apparecchio e abbiano compreso tutti i rischi correlati.
- L'apparecchio non deve essere utilizzato dai bambini. L'apparecchio e il cavo di alimentazione devono rimanere fuori dalla portata dei bambini.
- L'apparecchio è progettato esclusivamente per l'utilizzo in ambienti chiusi e non deve essere usato per scopi diversi da quello a cui è destinato.
- L'installazione deve avvenire in conformità alle norme del Paese in cui l'apparecchio viene utilizzato. In caso di dubbi, l'installazione elettrica deve essere controllata e se necessario modificata da un elettricista qualificato.
- L'apparecchio deve essere collegato a una presa correttamente installata e provvista di messa a terra.

- Prima di collegare l'apparecchio a una presa, verificare che la tensione di rete corrisponda a quella indicata sulla targhetta dei dati nominali dell'apparecchio.
- L'apparecchio non deve essere usato se il cavo di alimentazione o la spina sono danneggiati, se l'apparecchio mostra un funzionamento inconsueto o se è stato danneggiato in qualsiasi modo. In questi casi deve essere consegnato al centro assistenza autorizzato più vicino affinché venga esaminato, riparato o regolato.
- L'apparecchio deve essere sempre scollegato dalla presa quando non è in uso, quando rimane incustodito e prima delle operazioni di smontaggio e pulizia. Deve essere scollegato afferrando la spina, mai tirando il cavo.
- Non posizionare l'apparecchio in prossimità di dispositivi che emettono calore (fiamme, stufette e così via).
- Dopo l'installazione dell'apparecchio, verificare che la spina di alimentazione sia inserita a fondo nella presa e che il cavo di alimentazione sia posizionato in modo ordinato, per evitare che qualcuno possa inciampare o estrarre inavvertitamente la spina.

- L'apparecchio deve sempre essere utilizzato con il filtro installato. L'utilizzo dell'apparecchio senza il filtro potrebbe determinare un accumulo eccessivo di polvere o di residui sui componenti interni, causando possibili guasti.
- Qualsiasi tentativo inadeguato di riparazione, assemblaggio, riassemblaggio o utilizzo di accessori non consigliati o venduti dal produttore può causare incendi, scariche elettriche o lesioni personali e annullare la garanzia del produttore.
- L'apparecchio non deve essere installato a meno di 50 cm da sostanze infiammabili (alcool o altro), fonti di calore o contenitori in pressione (ad esempio, bombolette spray).
- Non utilizzare insetticidi spray o altre sostanze infiammabili in prossimità dell'apparecchio.
- Non appoggiare oggetti pesanti sull'apparecchio.
- Non inclinarlo: se fuoriesce dell'acqua, l'apparecchio può subire danni.
- In caso di anomalie (ad esempio, odore di bruciato), spegnere il prodotto e scollegare il cavo di alimentazione.
- Non inclinare l'apparecchio oltre i 45° e non capovolgerlo.

Avvertenza

- Questo condizionatore utilizza come refrigerante l'R290, un gas fluorurato infiammabile a effetto serra che rientra nel Protocollo di Kyoto, con potenziale di riscaldamento globale (Global Warming Potential, GWP) uguale a 3.
- Rischio di incendio e presenza di materiali infiammabili. Rispettare le norme locali sullo smaltimento dell'apparecchio, tenendo presente che contiene gas e refrigerante infiammabili.

- Non danneggiare il circuito del refrigerante.

- **INSTALLAZIONE**

  - Prima di avviare il dispositivo, scaricare l'acqua dal serbatoio.
  - Mentre è in funzione, tenere porte e finestre chiuse il più possibile, per contribuire al risparmio energetico.
  - Se durante il funzionamento del deumidificatore si nota un rumore intenso, si consiglia di collocare sotto il deumidificatore tappetini o fogli di gomma ammortizzanti o elementi simili per attenuare le vibrazioni e il rumore, oltre che per limitare la pressione esercitata su parquet e moquette.
  - Il deumidificatore deve essere installato lasciando uno spazio adeguato tutto intorno; la distanza minima sopra il dispositivo è di 50 cm, mentre davanti/dietro e a sinistra/destra è di 20 cm:

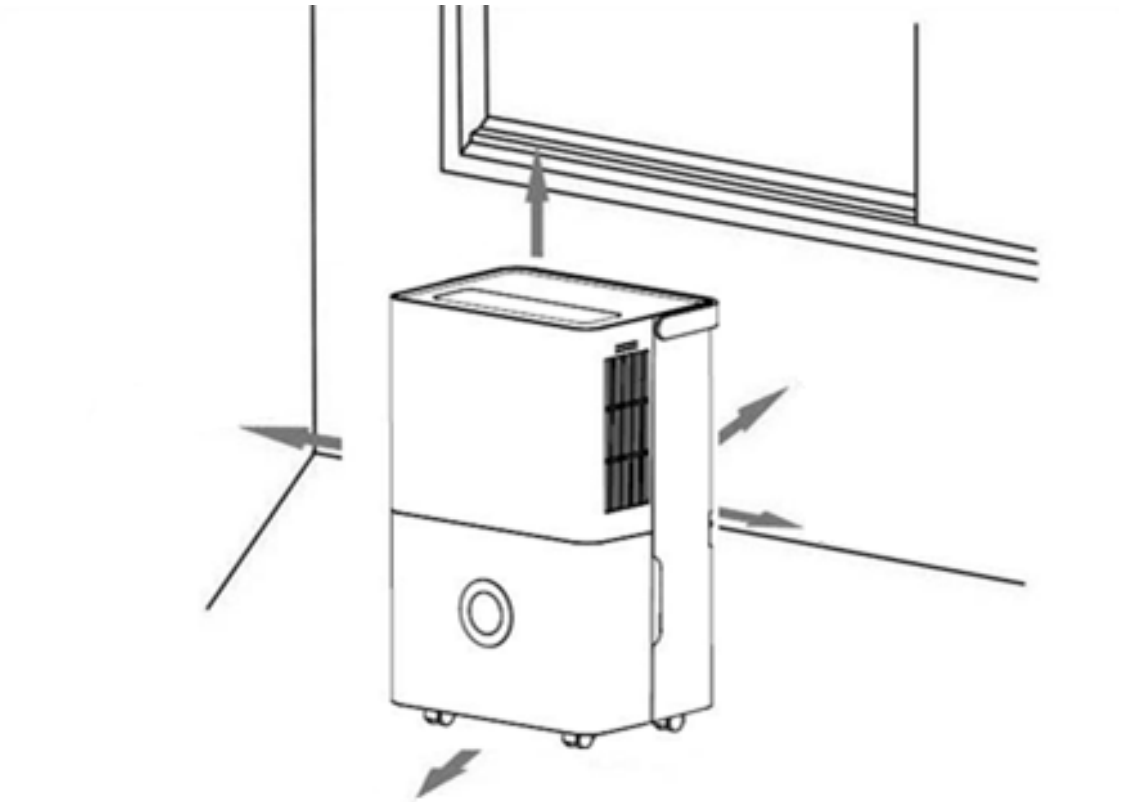

- **PANNELLO DI CONTROLLO**

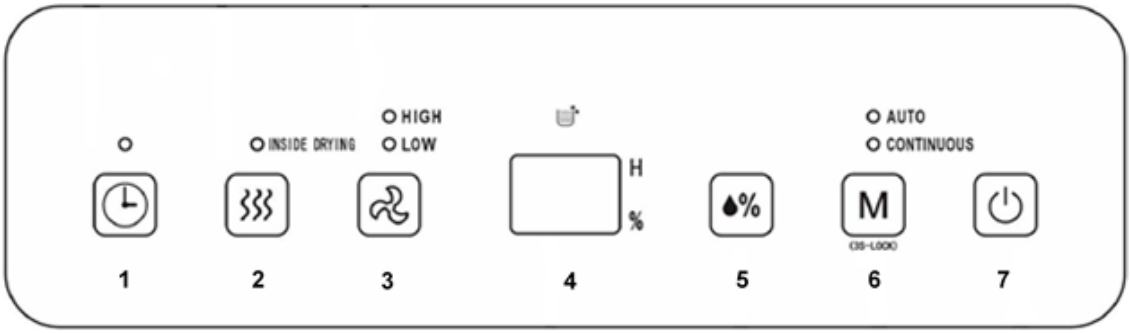

1) Timer

- Impostazione del timer su 24 ore: premere questo pulsante per programmare l'accensione e lo spegnimento del deumidificatore. L'intervallo di configurazione va da 1 a 24 ore e ogni pressione del pulsante corrisponde a una variazione di un'ora. Per annullare la configurazione del timer, premere per due volte consecutive dopo aver confermato il tempo impostato.

2) Pulsante di asciugatura

- Questo pulsante consente di avviare la procedura di ASCIUGATURA INTERNA del deumidificatore, che contribuisce a evitare la formazione di muffa causata dell'umidità all'interno del deumidificatore. La procedura di asciugatura dura circa un'ora. Premendo nuovamente il pulsante si annulla la funzione di asciugatura del deumidificatore e si torna alla condizione precedente.

3) Velocità dell'aria

- In modalità AUTOMATICA o CONTINUA, si può selezionare ciclicamente la velocità della ventola tra ALTA e BASSA premendo in sequenza.

4) Display LCD

- In modalità AUTOMATICA, CONTINUA o ASCIUGATURA INTERNA questo numero indica la percentuale di umidità relativa nell'ambiente. In modalità AUTOMATICA questo numero indica l'umidità impostata e visualizza il tempo configurato nel timer; il simbolo % si riferisce alla percentuale di umidità.

5) Impostazione del valore di umidità

- Premendo questo pulsante viene visualizzato ciclicamente il valore di umidità, come 30%-35%-40%-45%-50%-55%-60%-65%-70%-75%-80%; l'impostazione dell'umidità ha effetto solo in modalità AUTOMATICA.

6) Modalità

- Durante l'avvio (manuale o temporizzato) premere questo pulsante per selezionare le modalità AUTOMATICA, CONTINUA, ASCIUGATURA INTERNA… Si illuminerà l'indicatore corrispondente alla modalità selezionata. Tenere premuto per 3 secondi il pulsante di selezione della modalità attivare la funzione Blocco bambini. Ripetere la procedura per disattivare la funzione Blocco bambini.

7) Pulsante di alimentazione

- Premendo questo pulsante si accende o si spegne il deumidificatore.

- **METODI OPERATIVI**

Disattivazione del timer

- Quando il deumidificatore è in funzione, il pulsante del timer consente di regolare i tempi tra un'ora e 24 ore, aumentando il tempo programmato di un'ora a ogni pressione del pulsante; raggiunte le 24 ore, il valore torna a 1. Tenendo premuto il pulsante, il tempo impostato aumenta progressivamente; allo scadere del tempo impostato il deumidificatore si spegne automaticamente. Al termine della configurazione, se non si preme il pulsante del timer per 5 secondi il tempo impostato viene confermato. Quando il timer è disattivato l'indicatore luminoso del pulsante del timer rimane illuminato.

Attivazione del timer

- Quando il deumidificatore è in standby, il timer si regola come descritto nella sezione "Disattivazione del timer". Al termine della configurazione, se non si preme il pulsante del timer per 5 secondi il tempo impostato viene confermato. Quando il timer è attivato, l'indicatore del pulsante del timer rimane illuminato e il tempo impostato viene visualizzato sul pannello di controllo.

Modalità AUTOMATICA

- Selezionare la modalità di deumidificazione AUTOMATICA se l'umidità dell'ambiente è superiore all'umidità impostata o se è compresa nell'intervallo ±5% dell'umidità impostata; il compressore si avvia e la ventola gira alla velocità programmata. Se l'umidità dell'ambiente è inferiore all'umidità impostata di -5%, il compressore si arresta e la ventola gira alla velocità programmata. Il valore di umidità predefinito è 50%.

Modalità CONTINUA

- Selezionando la modalità di deumidificazione CONTINUA, indipendentemente dall'umidità relativa dell'ambiente, il compressore si avvia, la ventola gira ad alta velocità per impostazione predefinita la velocità dell'aria si può regolare premendo il pulsante corrispondente.

Funzione ASCIUGATURA del deumidificatore

- Premendo il pulsante ASCIUGATURA INTERNA si avvia l'asciugatura del deumidificatore; la procedura di asciugatura dura circa un'ora.
  Il deumidificatore si avvia con velocità dell'aria ALTA ed emette costantemente aria per 30 minuti, dopodiché passa alla velocità BASSA per 20 minuti.
- Come interrompere la funzione:
  Premendo nuovamente il pulsante si interrompe l'asciugatura del deumidificatore e si torna alla condizione precedente.
  Premendo il pulsante di alimentazione si interrompe l'asciugatura nel deumidificatore e si torna alla condizione di standby.

Funzione Blocco bambini

- Tenendo premuto per 3 secondi il pulsante della modalità si attiva e si disattiva la funzione Blocco bambini. Attivando la funzione di sicurezza Blocco bambini, tutti i pulsanti del pannello di controllo vengono disattivati.

• SCARICO

Gestione del serbatoio dell'acqua

- Quando il serbatoio dell'acqua è pieno, l'icona dell'acqua piena sul display LCD lampeggia (il compressore e la ventola si fermano) e il **CICALINO** emette 10 toni per segnalare che occorre svuotare il serbatoio.
  - Afferrando con entrambe le mani la rientranza del coperchio posteriore, rimuovere delicatamente il serbatoio dell'acqua, portare la maniglia del serbatoio in posizione verticale, rimuovere il coperchio e versare l'acqua.
  - Chiudere il coperchio del serbatoio dell'acqua, abbassare la maniglia, quindi riposizionare delicatamente il serbatoio per riavviare il deumidificatore.

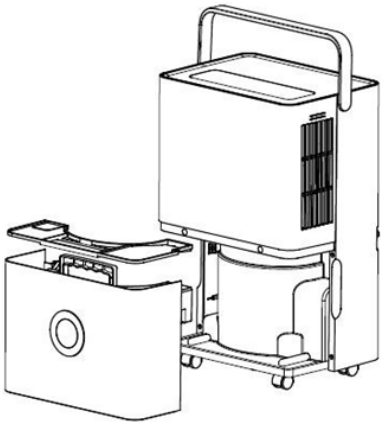

- Attenzione: quando il serbatoio dell'acqua è pieno, è necessario svuotarlo. Prima di riposizionare il serbatoio nel deumidificatore, verificare che il galleggiante possa muoversi liberamente, quindi spingerlo in posizione con entrambe le mani.

Scarico continuo

- Per evitare di scaricare regolarmente il serbatoio, è possibile collegare un tubo di scarico (diametro 9 mm) sul retro del deumidificatore.
  - Individuare il foro di scarico sul retro, svitare il coperchio dello scarico ed estrarre il tappo dell'acqua.
  - Collegare il tubo di scarico da 9,0 mm al foro di scarico.

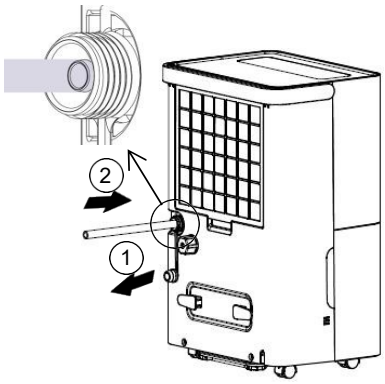

- Attenzione: il tubo dell'acqua esterno non deve essere troppo lungo (la lunghezza massima consigliata è di 0,6 metri). L'altezza dell'estremità del tubo dell'acqua deve essere più bassa di almeno 10 cm rispetto all'altezza del foro di scarico. Il percorso del tubo dell'acqua deve essere lineare, altrimenti l'acqua non verrà scaricata correttamente.

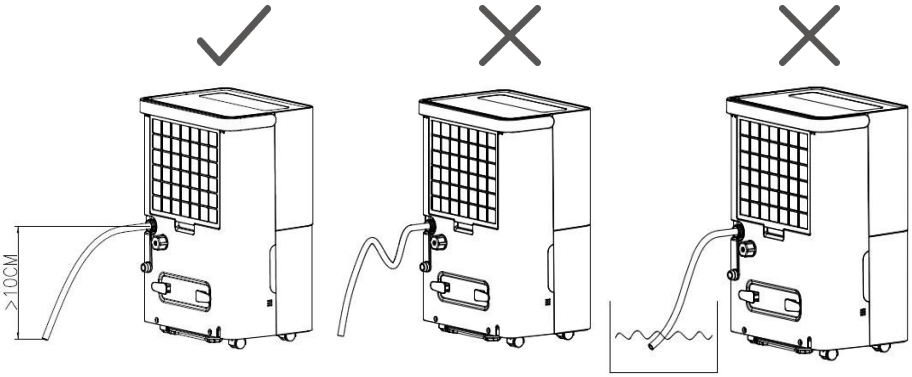

- **MANUTENZIONE**

  - Prima di qualsiasi intervento di manutenzione o riparazione, scollegare l'alimentazione per evitare scariche elettriche.
  - Se il deumidificatore rimane inutilizzato a lungo, scollegarlo dalla presa elettrica.

Pulizia dell'alloggiamento

- Strofinare delicatamente la superficie del deumidificatore con un panno umido; non utilizzare detergenti o prodotti abrasivi per non rischiare di danneggiare la superficie di plastica.

Pulizia del serbatoio dell'acqua

- Per evitare la formazione di muffa all'interno del deumidificatore, pulire regolarmente il serbatoio dell'acqua e il relativo coperchio con un panno morbido bagnato di acqua fredda o tiepida.

Pulizia del filtro

- Pulire il filtro e il telaio almeno una volta ogni due settimane, solo con acqua fredda o tiepida; non usare prodotti chimici o acqua calda.

- **DOMANDE FREQUENTI**

  - **Perché in inverno c'è meno acqua nel serbatoio del deumidificatore?**
    - In inverno la temperatura è più bassa e l'aria è più secca. Rispetto all'estate, la capacità di deumidificazione del deumidificatore è notevolmente inferiore; non si tratta di un difetto.

  - **Perché il deumidificatore non funziona o smette improvvisamente di funzionare?**
    - Il deumidificatore potrebbe essere pieno d'acqua oppure il serbatoio dell'acqua potrebbe non essere installato correttamente; scaricare l'acqua nel serbatoio o reinstallare correttamente il serbatoio.
    - Il deumidificatore potrebbe essere in "modalità deumidificazione" con una temperatura ambiente troppo bassa o troppo alta (la deumidificazione non è possibile se la temperatura ambiente è minore di 5 °C o maggiore di 32 °C).
    - La temperatura ambiente per la funzione di deumidificazione è di 5-32 ℃, con umidità relativa del 30%-80%. La temperatura operativa ottimale è di 16-32 ℃;

  - **Perché esce aria calda dal lato di ingresso dell'aria?**
    - Il deumidificatore estrae l'aria presente nella stanza e l'unità di deumidificazione la raffredda; la temperatura scende sotto il punto di condensazione e l'aria si condensa formando gocce d'acqua, che cadono nel serbatoio dell'acqua. L'aria deumidificata viene quindi riscaldata dall'unità di ripristino della temperatura. Questo può ridurre il consumo energetico e velocizzare la deumidificazione; l'emissione di aria calda non indica un difetto.

• RISOLUZIONE DEI PROBLEMI

Problema	Cause	Soluzioni
Il deumidificatore non funziona	La spina è scollegata?	Inserire la spina nella presa.
	Il serbatoio dell'acqua è pieno? Potrebbe essere pieno d'acqua o in posizione errata.	Svuotare il serbatoio dell'acqua, quindi reinstallarlo.
	La temperatura ambiente è inferiore a 5 ℃ o superiore a 32 ℃.	È normale
La deumidificazione non è efficace	La temperatura ambiente o l'umidità è troppo bassa?	In condizioni di tempo secco la capacità di deumidificazione si riduce.
	L'uscita e l'ingresso dell'aria sono ostruiti?	Rimuovere eventuali oggetti che ostruiscono l'uscita e l'ingresso dell'aria.
Non esce aria	La griglia del filtro dell'aria è ostruita?	Pulire la griglia del filtro dell'aria come descritto in precedenza.
Rumore anomalo durante il funzionamento	Il deumidificatore è posizionato in modo errato, ad esempio in posizione inclinata o comunque instabile?	Posizionare il deumidificatore in modo che sia stabile.
	La griglia del filtro dell'aria è ostruita?	Pulire la griglia del filtro dell'aria come descritto in precedenza.
	Si sente un suono gorgogliante?	È il suono prodotto dal refrigerante che scorre; è un fenomeno normale.
Perdite d'acqua	Il collegamento del tubo di scarico è allentato.	Fissare il tubo di scarico.
	Il sistema di scarico è ostruito.	Rimuovere gli eventuali ostacoli e raddrizzare il tubo dell'acqua.

Si forma del ghiaccio	La temperatura ambiente è bassa e il dispositivo è in stato di attesa, durante lo sbrinamento.	È un fenomeno normale: il deumidificatore dispone di una funzione di sbrinamento automatico.

• CODICI VISUALIZZATI SUL DISPLAY

FL	Il serbatoio dell'acqua è pieno
E1	Il sensore rileva un'anomalia
E2	Il sensore di temperatura ambiente rileva un'anomalia
P1	L'unità è in stato di sbrinamento; comportamento normale
CL	L'unità è in stato di asciugatura interna; comportamento normale
LC	Inserimento della funzione Blocco bambini

• SMALTIMENTO

- Per lo smaltimento corretto, consegnare l'apparecchio a un rivenditore, a un tecnico dell'assistenza o a Rotel AG.
- La direttiva europea 2012/19/CE in materia di smaltimento delle apparecchiature elettriche ed elettroniche (RAEE) impone di non smaltire gli elettrodomestici insieme ai normali rifiuti solidi urbani. Gli elettrodomestici non più utilizzabili devono essere raccolti separatamente per ottimizzare i costi di riutilizzo e riciclo dei materiali, oltre che per evitare possibili rischi per la salute e l'ambiente. Il simbolo del bidone barrato è riportato su tutti i prodotti per ricordare gli obblighi in materia di raccolta differenziata. Per ulteriori informazioni sul corretto smaltimento degli elettrodomestici, rivolgersi alle autorità locali o ai rivenditori di elettrodomestici.

Questo apparecchio è conforme alle seguenti direttive UE:

CE

2014/35/UE (Direttiva Bassa tensione)
2014/30/UE (Direttiva Compatibilità elettromagnetica)

English

- **SAFETY INSTRUCTIONS**

Please read all instructions before using the device.

- This appliance may be used by persons with limited physical, sensory or mental abilities or lack of experience and/or knowledge, provided they are supervised by persons responsible for their security or if they have been instructed on the safe use of the appliance and, therefore, fully understand the hazards involved.
- This appliance must not be used by children; the appliance and its power cord must be kept away from children.
- This appliance has been designed for indoor operation only and must not be used for any other purpose.
- It must be installed in accordance with the regulations of the country where the unit is used. If there are any doubts about the electrical installation, it must be checked and, if necessary, modified by a qualified electrician.
- The appliance must be plugged into an outlet that is properly installed and earthed.

- Before plugging into a socket, it must be ensured that the mains voltage matches the voltage specified on the rating plate of the appliance.
- The appliance must not be operated with a damaged cord or plug, or if the appliance malfunctions, or it has been damaged in any manner. It must be returned to the nearest authorised service facility for examination, repair, or adjustment.
- The appliance must always be unplugged when not in use or when left unattended, and before disassembling or cleaning. It must be unplugged pulling on the plug, never by pulling the cord.
- Do not place this appliance close to heating devices (flame or heaters, etc.).
- Once the appliance is installed, it must be ensured that the power plug is firmly plugged into the power outlet, and the power cord is arranged tidily to prevent someone from tripping on it or pulling out the plug.
- The appliance must always be operated with the filter mounted. The use of the appliance without its filter could cause an excessive accumulation of dust or waste on the inner parts of the device possibly leading to failures.

- Incorrect repairs, assembly, reassembly or use of any accessory attachments not recommended or sold by the manufacturer may cause fire, electric shock or personal injury and will void the manufacturer's warranty.
- The appliance must not be installed closer than 50 cm from flammable substances (alcohol, etc.), heat sources or pressurised containers (e.g. spray cans).
- Do not use insecticide spray or other flammable substances near this appliance.
- Do not place heavy objects on this appliance.
- Do not tilt, as spilled water can damage the appliance.
- In the event of an abnormality (such as a burning smell), turn off the machine and unplug the power cord.
- Please do not tilt this appliance more than 45°or place it upside down.

Warnings

- This air conditioner uses R290 refrigerant, which is a fluorinated flammable greenhouse gas covered by the Kyoto Protocol, with a Global Warming Potential (GWP) of 3.
- Risk of fire/flammable materials used. Please dispose of the appliance in accordance with local regulations regarding disposal of appliances using flammable blowing gas and refrigerant.

- The refrigerant circuit must not be damaged.

- **INSTALLATION**

  - Please drain the water from the water tank before operating.
  - During operation, please keep doors and windows closed as much as possible to save energy.
  - If the dehumidifier makes a loud noise during operation:
    It is recommended to place pads or rubber dampening sheets, etc. under this dehumidifier. This can reduce vibration and noise, and can also prevent the wooden floor or carpet from being marked.
  - When the dehumidifier is installed, some space must be left around it. The minimum distance above it is 50 cm, and the minimum distance in front, behind and to the left and right is 20 cm:

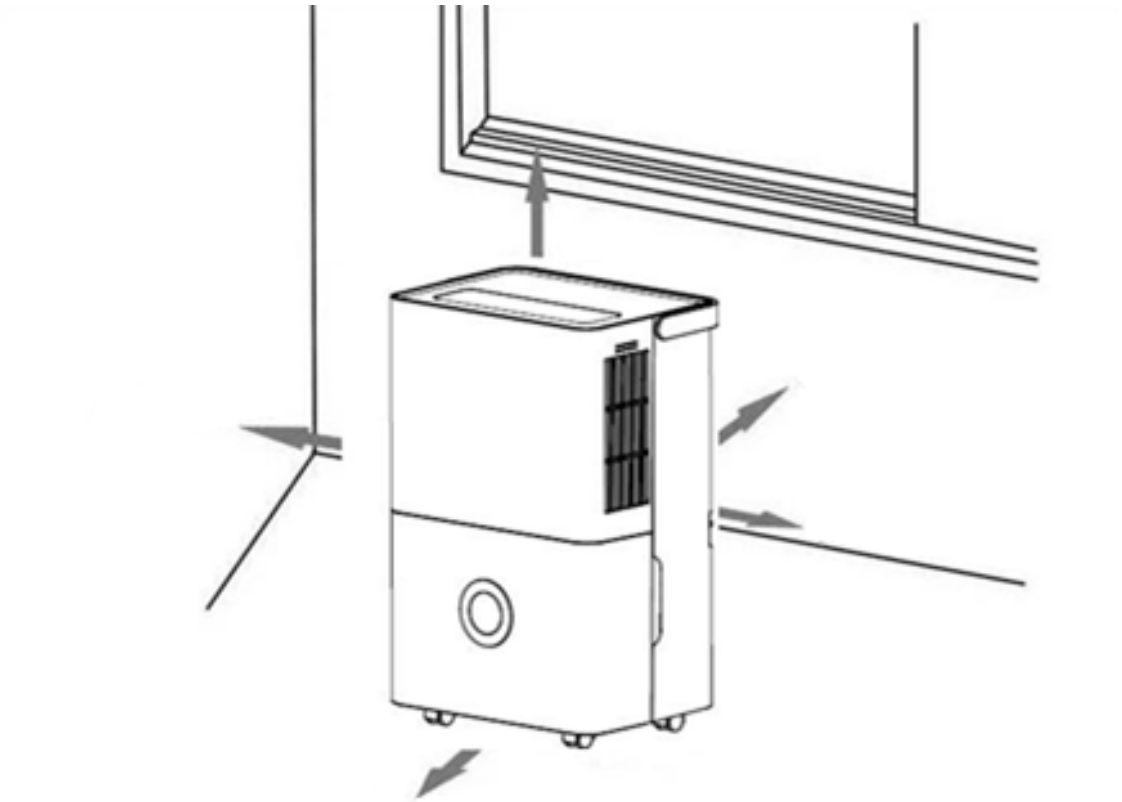

- **CONTROL PANEL**

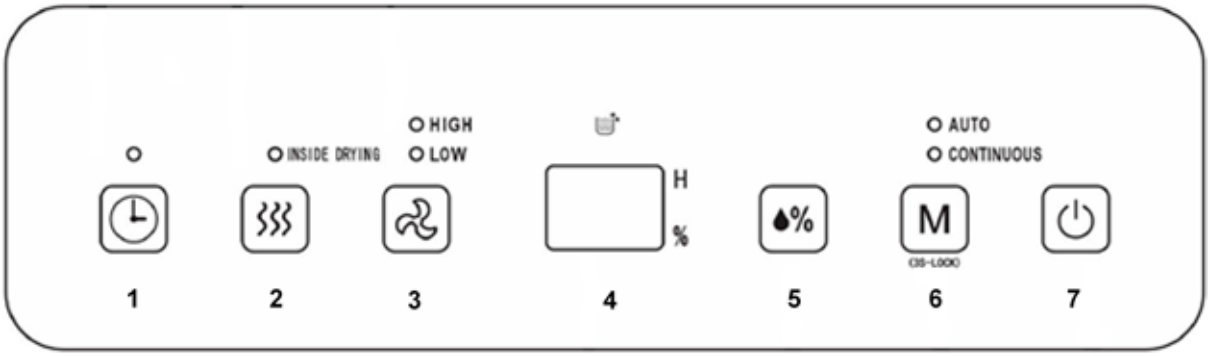

1) Timer

- 24-hour timer setup: press this key to set the on/off time of the dehumidifier. The setting range is 1 to24 hours. Every press adjusts the timer by one hour. To cancel the timer setup, press twice continuously after confirming the setting time.

2) Dry key

- Press this key to start the INSIDE DRYING procedure in the dehumidifier. This can prevent mould forming inside the dehumidifier due to damp. The whole drying procedure takes approximately 1 hour. Press this key again to cancel the drying function in the dehumidifier and return to normal operation before starting to dry.

3) Air speed

- In AUTO or CONTINUOUS mode, the fan speed can be set to HIGH or LOW by turning the knob.

4) LCD Display

- In AUTO, CONTINUOUS and INSIDE DRYING mode, etc., this figure displays room humidity. When it is set to AUTO mode, this figure shows the set humidity and displays the set time when in timer mode, and % shows percentage of humidity.

5) Humidity setting

- If this key is pressed, the humidity is displayed in a circle in the range of 30% - 35% - 40% - 45% - 50% - 55% - 60% - 65% - 70% - 75% - 80%. The humidity setting is only valid in AUTO mode.

6) Mode

- During start-up or timer start-up, press this key to select AUTO, CONTINUOUS and INSIDE DRYING modes, etc.. The indicator lamp corresponding to the selected mode will light up. Press and hold the Mode button for 3 seconds to activate the Child Lock. Repeat the process to turn the Child Lock off.

7) On/off key

- Press this key to turn on or turn off the dehumidifier.

• OPERATING METHODS

Setting the timer to switch off

- When the dehumidifier is running, press the Timer key to adjust time from 1 hour to 24 hours. Pressing the key once increases the setting time by 1 hour; once the setting time exceeds 24 hours, the figure returns to 1. The Timer key can also be pressed and held. This increases the time, which changes circularly. When the set time is reached, the dehumidifier will turn off automatically. Once setting is complete, if the Timer key is not pressed within 5 seconds, the set time is confirmed. If the timer is off, the key light on the Timer key is usually on.

Setting the timer to switch on

- When the dehumidifier is in standby mode, the method for setting the time using the Timer key is the same as for setting the timer to switch off. After the setting is completed, if the Timer key is not pressed within 5 seconds, the set time is confirmed. In timer on mode, the key lamp on the Timer key is normally on, and the set time is displayed on the control panel.

AUTO mode

- Select AUTO dehumidification if the room humidity is higher than the set humidity or is between +5% or -5% of the set humidity; the compressor will start, and the fan will run at the set speed. If the room humidity is lower than the set humidity by -5%, the compressor will stop, but the fan will run at the set speed. The default set humidity value is 50%.

CONTINUOUS mode

- If CONTINUOUS dehumidification is selected, no matter what the relative humidity in the room is, the compressor will start, and the fan will run at high speed by default. The air speed can be regulated via the air speed key.

DRYING function in the dehumidifier

- Press the Inside Drying key to start drying in the dehumidifier. The drying procedure takes approximately 1 hour:
  The dehumidifier starts at HIGH air speed and releases air continuously for 30 minutes, then switches to LOW air speed for 20 minutes.
- How to stop:
  Press the key again to cancel drying in the dehumidifier and return to operating mode before starting the drying procedure.
- Press the Power key to stop drying in the dehumidifier and return to standby mode.

Child lock function

- Press and hold the Mode key for 3 seconds to enable or disable the child lock function (all keys on the operation panel are disabled when the child lock function is activated).

• DRAINAGE

Use of water tank

- When the water tank is full of water, the full water icon on the LCD panel will flash (the compressor and fan will stop running). The **BUZZER** sounds 10 times to remind the user to drain the water.
  - Place both hands on the side of the back cover side of the depression. Gently remove the water tank, and turn the handle upright, then remove the water tank cover, and pour the water out.
  - Put on the tank cover, turn the water tank handle down, then put the water tank gently back in the right place to restart the dehumidifier.

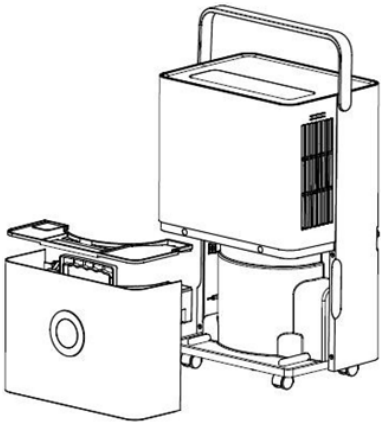

- Attention: once the water tank is full of water, please empty it. Before putting the water tank into the dehumidifier, please check whether the floater is rotating easily, and then push it into position with both hands.

Continuous drainage

- If you do not want to drain water in the tank frequently, you can connect a drainage pipe (with a diameter of 9 mm) to the back of this dehumidifier.
  - Locate the drain outlet at the back, unscrew the drain cover, and pull out the water plug.
  - Connect the 9.0-mm drainage pipe to the drain outlet.

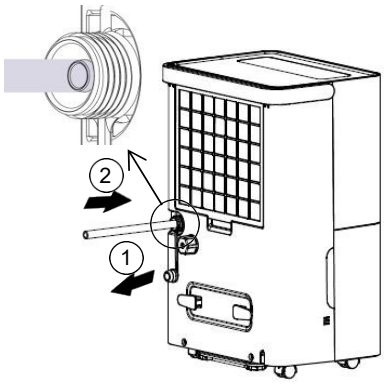

- Attention: the external water pipe must not be too long (the recommended length is less than 0.6 meters). The end of the water pipe must be 10 cm lower than the height of the water outlet. The water pipe must be kept unkinked, otherwise the water may not be drained out normally.

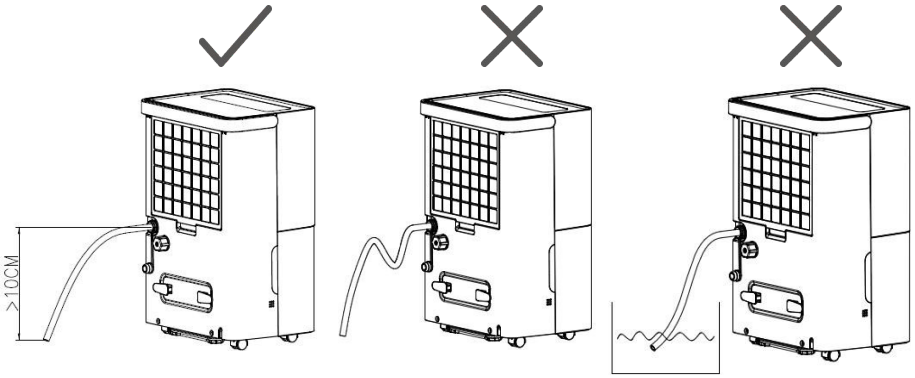

- **MAINTENANCE**

  - Please disconnect the power supply before maintenance or repair to prevent electric shock.
  - If the dehumidifier is not used for long time, please disconnect the power supply.

Cleaning the housing

- Wipe the surface of the dehumidifier gently with a wet cloth. Do not use detergent or abrasive agents since they may damage the plastic surface.

Cleaning the water tank

- Please clean the water tank and its cover with a soft cloth dipped in cold or warm water regularly to prevent mould forming inside the dehumidifier.

Cleaning the filter

- Clean the filter and the frame at least once every two weeks simply with cold or warm water. Do not use chemical solvents or hot water.

- **FREQUENTLY ASKED QUESTIONS**

  - **Why is there less water in the water tank of the dehumidifier in winter?**
    - In winter the air is cold and dry. In summer, the dehumidification capacity of the dehumidifier decreases remarkably. This is not a fault.

  - **Why will the dehumidifier not work or why has it stopped operating suddenly?**
    - This dehumidifier may be full of water or the water tank may not be installed properly. Drain the water from the water tank, or re-install water tank correctly.
    - If the dehumidifier is in “dehumidification mode” and the ambient temperature is to low or too high, it will not work (dehumidification cannot be performed when the ambient temperature is ＜5℃ or ＞32℃).
    - The ambient temperature for operation of the dehumidifier is 5 - 32 ℃, and the relative humidity is 30% - 80%. The optimal temperature for use is 16 - 32℃.

  - **Why is hot air blown out from air supply outlet?**
    - This dehumidifier extracts the air from the room, and the dehumidification unit cools the air. The temperature decreases below the condensation point, so the air condenses into water drops, which falls into water tank, and the dehumidified air is heated by the temperature returning unit. This can reduce energy consumption and also accelerate dehumidification; so, hot air is blown out. This not a fault.

- **TROUBLESHOOTING**

Problem	Reasons	Solutions
The dehumidifier is not operating	Is the plug disconnected?	Insert power plug into socket.
	Is the water tank full of water? (the water tank may be full of water or placed in an incorrect position).	Drain water from the water tank, and then install the water tank again.
	The ambient temperature is lower than 5℃ or higher than 32℃.	This is normal
The dehumidification function is not effective	Is the room temperature or humidity too low?	During the dry season, the dehumidification ability will reduce.
	Are the air outlet and inlet blocked?	Clean out the objects blocking the air outlet and inlet.
Air is not being blown out	Is the air filter net blocked?	Clean the air filter net according to the above method.
The noise is abnormal during operation	Is the dehumidifier placed improperly so that it is inclined or unstable?	Please place the dehumidifier in a level place.
	Is the air filter net blocked?	Clean the air filter net according to the above method.
	Is there a “gurgling” sound?	This is the flowing sound of refrigerant, and is normal.
Water is leaking	Connection of drainage pipe becomes loose.	Fasten drainage pipe.
	Drainage system is blocked.	Remove obstacles and straighten out the water pipe.
There is frosting	The ambient temperature is low, and it is in the mode waiting for defrost.	This is normal, and the dehumidifier has an automatic defrosting function.

• DISPLAY CODES

FL	The water tank is full
E1	The coil sensor has detected an anomaly
E2	The room temperature sensor has detected an anomaly
P1	The unit is in defrosting mode, and this is normal
CL	The unit is in internal drying mode, and this is normal
LC	Child lock function has started

• DISPOSAL

- For proper disposal, please return device to a retailer, a service agent or Rotel AG.
- European Directive 2012/19/EC concerning Waste Electrical and Electronic Equipment (WEEE) states that household appliances should not be disposed of using the normal solid urban waste cycle. Used appliances should be collected separately to optimise the cost of re-using and recycling materials the machine is made of, to prevent potential damage to public health and the environment. The crossed-out wheeled bin symbol appears on all products to remind owners of the obligations regarding separate waste collection. Owners should contact their local authorities or appliance dealers for further information concerning the correct disposal of household appliances.

This appliance conforms to the following EU directives:

CE

2014/35/EU (Low Voltage Directive)
2014/30/EU (Electromagnetic Compatibility Directive)

D / F / I / E

• GARANTIE / GARANTIE / GARANZIA / WARRANTY

- 3 JAHRE GARANTIE
- 3 ANS DE GARANTIE
- 3 ANNI DI GARANZIA
- 3 YEARS WARRANTY

Garantieverpflichtung

Wir verpflichten uns, dieses Gerät kostenlos wieder instand zu setzen, falls es bei sachgemässer Behandlung innerhalb der Garantiezeit versagen sollte. Wir beseitigen alle Mängel, die auf Material- oder Fabrikationsfehlern beruhen. Die Garantieleistung erfolgt durch Instandsetzung oder Austausch mangelhafter Teile nach unserer Wahl. Eine Garantieleistung entfällt für Schäden an Verschleissteilen, für Schäden und Mängel, die durch unsachgemässe Behandlung oder Wartung auftreten (insbesondere Verkalkung und gewerblicher Einsatz). Sie wird nur gewährt, wenn entweder die Garantiekarte mit Kaufdatum, Händlerstempel und Unterschrift versehen oder die Kaufquittung mit dem Gerät an die zutreffende Servicestation eingesandt wird (siehe Adresse unten). Rücksendungen sollen in der Originalverpackung erfolgen. Transportkosten gehen zu Lasten des Käufers. Bitte vergessen Sie nicht, der Sendung Ihre Adresse und, falls der Fehler nicht offensichtlich ist, eine Erklärung beizufügen.

Obligation de garantie

Nous nous engageons à réparer gratuitement cet appareil s'il devait tomber en panne durant la période de garantie, pour autant qu'il ait été utilisé de manière appropriée. Nous prenons en charge tous les défauts occasionnés par des vices de matériel ou de fabrication. La prestation de garantie s'effectue sous forme d'une réparation ou d'un échange de pièces, selon notre appréciation. La garantie n'est pas applicable pour les dommages survenant sur les pièces d'usure, pour les dommages et vices dus à une manipulation ou un entretien inappropriés (en particulier l'entartrage et l'utilisation à des fins professionnelles). Elle n'est également accordée que si la quittance d'achat ou la carte de garantie mentionnant la date d'achat, le cachet du revendeur et la signature est retournée avec l'appareil au point de service compétent (voir adresse ci-dessous). Les renvois doivent se faire dans l'emballage d'origine. Les frais de transport sont à la charge de l'acheteur. Veuillez également indiquer votre adresse complète et, si le défaut n'est pas évident, joindre une note explicative à votre envoi.

Impegno di garanzia

Ci impegniamo a riparare gratis questo apparecchio, qualora – malgrado un uso corretto - si fosse gua-stato durante il periodo di garanzia. Eliminiamo tutti i difetti causati da difetti del materiale o di fabbrica. La prestazione di garanzia avviene con il ripristino o la sostituzione di pezzi difettosi a nostra discrezione. Una prestazione di garanzia decade nel caso di danni a pezzi soggetti a usura, di danni e difetti dovuti a trattamento o a manutenzione non corretti (in particolare calcificazione e utilizzo industriale). Viene concessa solo se la cartolina di garanzia munita della data d'acquisto, del timbro del rivenditore e della firma o la ricevuta d'acquisto e l'apparecchio vengono inviati al rispettivo servizio di assistenza (vedi indirizzo in basso). L'invio deve avvenire nell'imballaggio originale. Le spese di trasporto sono a carico dell'acquirente. Non dimenticatevi p.f. di allegare all'invio il vostro indirizzo e, qualora il difetto non fosse chiaro, anche una spiegazione.

Warranty commitment

We commit ourselves to repair this device free of charge, should a failure occur within the period of warranty despite proper handling. We repair all defects caused by material or manufacturing faults. The guarantee will be fulfilled either by repairing the device or replacing the defective parts, according to our judgement. A warranty does not cover damages due to wearing parts, damages and defects caused by improper handling or maintenance (such as limescale and commercial use). It will only be granted if either the warranty card stating date of purchase, dealer's stamp and signature, or the purchase receipt is sent with the device to the relevant after-sales service (see address below). Devices shall be returned in their original packaging. Transport costs are to be borne by the purchaser. Remember to specify your address to your sending, as well as a short declaration about the failure, shall the defect not be obvious.

Servicestation:
Service après-vente:
Servizio Assistenza:
After-sales service:

Rotel AG
Parkstrasse 43
5012 Schönenwerd

Telefon: 062 787 77 00
E-mail: office@rotel.ch